Теолаб
УДОБНЫЕ ЛАБОРАТОРИИ

ПАСПОРТ

Стол пристенный для работы стоя
СЛП НВК 1200 КГ

Габаритные размеры 1218×700×1650

Столы пристенные лабораторные предназначены для комфортного проведения физических и химических исследований и работ стоя с применением лабораторных приборов, оборудования и инструментария в лабораториях различного типа (производственных, научных, учебных и т.п.). Столешница выполнена из Керамогранита.

Особенности:

- Широкий верхний ящик позволяет удобно хранить холодильники и термометры. Ящик снабжен специальным противоскользящим ковриком.
- Специальные доводчики позволяют закрывать тумбу бесшумно
- Встроенная метеостанция
- Встроенный USB-разъем
- Полочка для телефона
- Выдвижной столик
- Встроенные файлы: удобно подписывать ящики и тумбы
- Выдвижные ящики направляющих обеспечивают плавное закрывание

Правила эксплуатации :
Стол должен эксплуатироваться в сухих проветриваемых помещениях при температуре окружающей среды от 10°С до 40°С и относительной влажности от 45% д 75%.
Стол необходимо оберегать от механических повреждений, от воздействия повышенной температуры и влажности.

Схема сборки

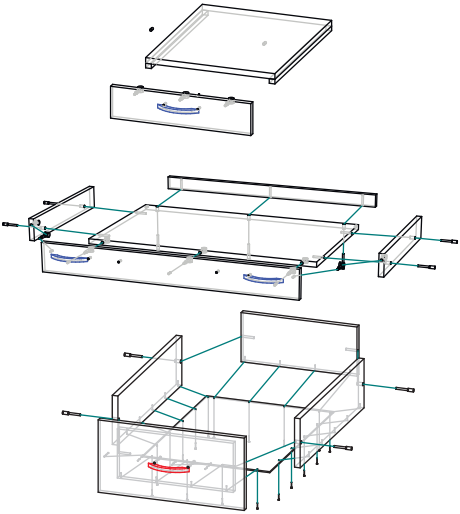

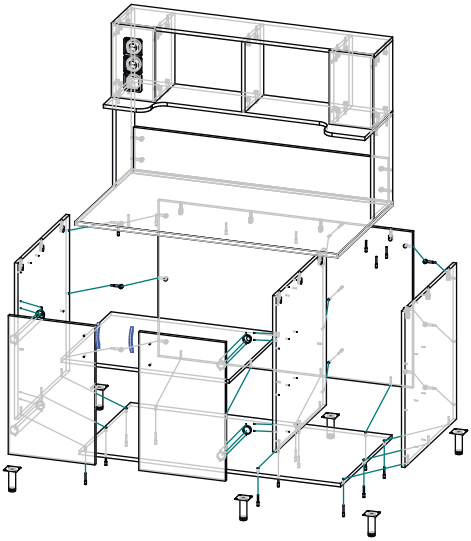

Комплектация:

Столешница 1218х700 мм. ……1 шт.
Дно 1182х648 мм. ……1 шт.
Полка съемная 760х628 мм. ……1 шт.
Дно ящика 722х440 мм. ……1 шт.
Перегородка 703х632 мм. ……1 шт.
Задняя стенка 703х1150 мм. ……1 шт.
Боковина 703х648 мм. ……2 шт.
Дверь 622х391 мм. ……2 шт.
Полка 360х440 мм. ……1 шт.
Дно ящика 328х440 мм. ……3 шт.
Фасад ящика 206х391 мм. ……3 шт.
Боковина ящика 150х440 мм. ……6 шт.
Задняя стенка 121х328 мм. ……3 шт.
Фасад ящика 90х391 мм. ……1 шт.
Фасад ящика 90х784 мм. ……1 шт.
Боковина ящика 70х440 мм. ……2 шт.
Задняя стенка 41х722 мм. ……1 шт.
Планка 13х440 мм. ……2 шт.

Фурнитура

Заглушка для эксцентрика (серый)……..…….…….34 шт.
Заглушка к шестиграннику 4, серая №18, D15…….....……53 шт.
Конфирмат (шестигран.) 7,0х50…….....……53 шт.
Ножка мебельная, 100х30 мм, регулируемая, хром….....…..6 шт.
Петля накладная с газовым амортизатором ……2 шт.
Петля полунакладная с газовым амортизатором……..2 шт.
Полкодержатель дупло 5/5х16 мм. ……4 шт.
Ручка мебельная, дуга…….……...……8 шт.
Скрытые направляющие для ящиков полного выдвижения……5 комп
Шток эксцентрика (саморез), Permo 11 мм…….....……34 шт.
Шуруп по дереву и ДСП потай PZ 4х16…….....……70 шт.
Эксцентрик, Permo 16 мм EC02ZL/16……34 шт.
Метеостанция ……...……1 шт.

Изготовитель: ООО "ТЕОЛАБ"
Адрес: 115404, Москва г, ул. 6-я Радиальная, дом 17, строен. 1.